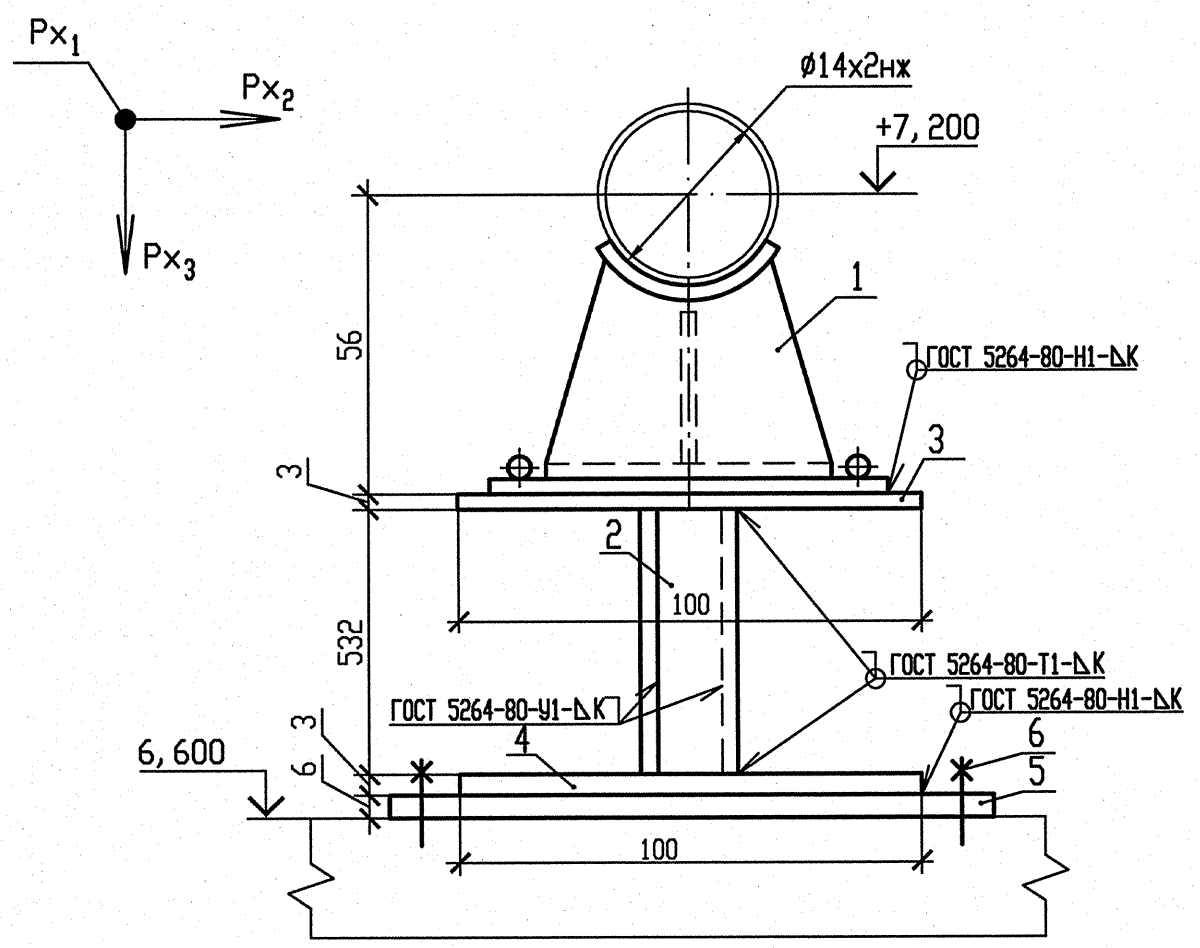


## НАГРУЗКИ НА ОПОРУ

| N опоры | Усилия, кН | | |
|---|---|---|---|
| | $Px_1$ | $Px_2$ | $Px_3$ |
| 197 | 0 | -0,05 | -0,09 |
| 198 | 0 | -0,07 | -0,08 |

1 Монтажно-сборочный чертеж R3.00691.1.0.13 л.11.

2 Сварку производить по ГОСТ 5264-80.

3 Сварку опоры с трубопроводом производить по Л8-517.000.

4 Отметка трубопровода подлежит уточнению в соответствии с уклоном трубопровода.

5 Деталь позиции 2 обрезать на монтаже до размеров, указанных на чертеже, с уточнением по месту.

6 Катет шва (К) принять по наименьшей толщине свариваемых деталей.

7 Детали позиции 5,6 выполнить в соответствии с требованиями чертежа R3.01293.9.0.21.

8 Чертеж R3.01293.9.0.21 выпущен в качестве прилагаемого документа к R3.00695.1.0.13 "Трубопроводы автоматического химического контроля".

9 Максимальная нагрузка на опору $Px_3$ дана с учетом сейсмического воздействия.

10 Изготовить два комплекта.

## СПЕЦИФИКАЦИЯ ДЕТАЛЕЙ

| Поз. | Обозначение | Наименование | Кол. | Материал | Масса, кг ед. | Масса, кг общ. | Примечание |
|---|---|---|---|---|---|---|---|
| 1 | Л8-517.000-01 | Опора 14 | 1 | Сборный | 1,90 | 1,90 | |
| 2 | ГОСТ 8509-93 | Уголок 50х50х5 l=600 | 2 | Ст3сп ГОСТ 535-2005 | 2,26 | 4,52 | Смотри пункт 5 |
| 3 | ГОСТ 19903-90 | Лист Б-ПН-0-3,0 100х320 | 1 | Ст3сп ГОСТ 16523-97 | 0,75 | 0,75 | |
| 4 | ГОСТ 19903-90 | Лист Б-ПН-0-3,0 100х100 | 1 | Ст3сп ГОСТ 16523-97 | 0,24 | 0,24 | |
| 5 | По чертежу R3.01293.9.0.21 | ГОСТ 19903-74 Лист Б-ПН-6х300х300 | 1 | С245 ГОСТ 27772-88 | 4,24 | 4,24 | |
| 6 | По чертежу R3.01293.9.0.21 | ГОСТ 28778-90 Болт БСР 12х110 У3 | 4 | Сборный | 0,14 | 0,56 | |
| | | | | | | | |
| | ГОСТ 2246-70 | Проволока | | Св-04Х19Н11М3 | — | — | |
| | ГОСТ 9467-75 | Электроды | | УОНИИ-13/45 | — | — | |
| | | | | Итого | | 12,21 | |

АРХИВНЫЙ ЭКЗЕМПЛЯР

| Изм | N уч. | Лист | N докум | Подп. | Дата |
|---|---|---|---|---|---|
| 4 | - | Зам. | 230-13 | - | - |
| Инженер 2к. | | Ксендзова | | | 17.04 |
| Пров. инж. 1к. | | Послушаев | | | 17.04. |
| Пров. вед. инж. | | Исаева | | | 18.04 |
| Н. контр. | | Краснояров | | | 25.04 |

210012. 0000029. 40003. 011 СО.00 R3.00691.1.0.13

Ростовская АЭС Блок 3

Реакторное отделение
Негерметичная часть
Вспомогательные трубопроводы системы СВО-2

| Стадия | Лист | Листов |
|---|---|---|
| Р | 76 | |

Опора скользящая направляющая 197,198

ОАО "НИАЭП" 2013

Инв. N подл. | Подп. и дата | Взам. инв. N

R3.00691.1.0.13

Формат А3